NATE - marketing, a.s. Chotěboř
BALÍCÍ A MANIPULAČNÍ TECHNIKA + KEG LINKY

NAPAK - vkladače a vykladače lahví

Vykladač lahví NAPAK 2
JCS Georgian Beer Company, "Brewery Zedazeni", Gruzie

ZÁKLADNÍ POUŽITÍ

- slouží k vkládání/vykládání skleněných a plastových lahví z/do plastových přepravek a kartonů

HLAVNÍ ČÁSTI STROJŮ

- dopravník přepravek
- speciální manipulační rám
- řadící stůl
- hlavní mechanismus stroje

Stroje řady NAPAK jsou plně automatické a jsou vyráběny ve standardním ocelovém provedení s povrchovou úpravou KOMAXIT v kombinaci s plasty a nerezovými díly.

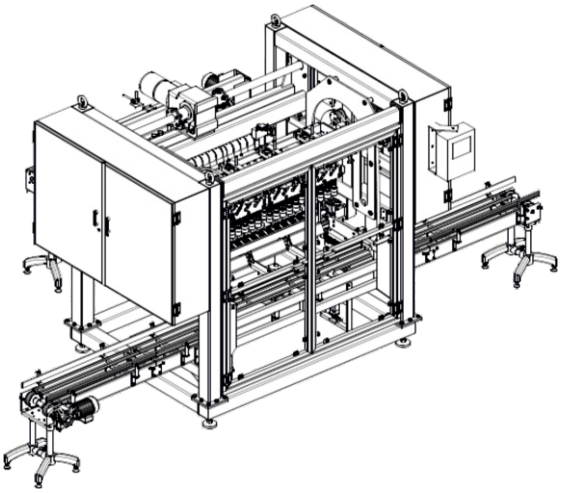

PLYNULÝ A KLIDNÝ POHYB MANIPULAČNÍHO RÁMU ZAJIŠŤUJÍ

- vodící ramena
- vícečlenný mechanismus
- zařízení kontrolující vodorovnou polohu uchopovacích hlav

uchopovací hlavice

Stroje jsou vybaveny řídícím systémem SIEMENS S7 umožňující napojení na monitoring provozu strojů a propojení s centrálním řídícím systémem provozu zákazníka.

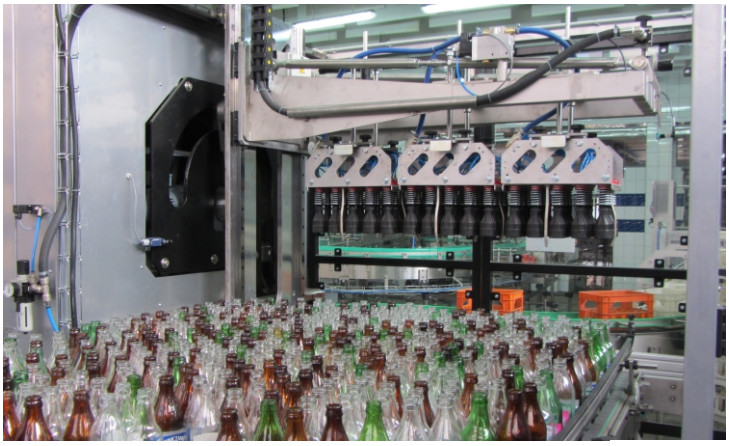

Vykladač lahví NAPAK 3
PIWNICZANKA ZBNWM Sp.P., Polsko

NATE - marketing, a.s. Chotěboř
BALÍCÍ A MANIPULAČNÍ TECHNIKA + KEG LINKY

NAPAK - vkladače a vykladače lahví

VÝKONOVÝ ROZSAH

Typ	Výkon		Provedení stroje
NAPAK 1	500	přepravek / kartonů za hodinu	automat
NAPAK 2	1 000		
NAPAK 3	1 500		
NAPAK 4	2 000		
NAPAK 5	2 500		
NAPAK 6	3 000		

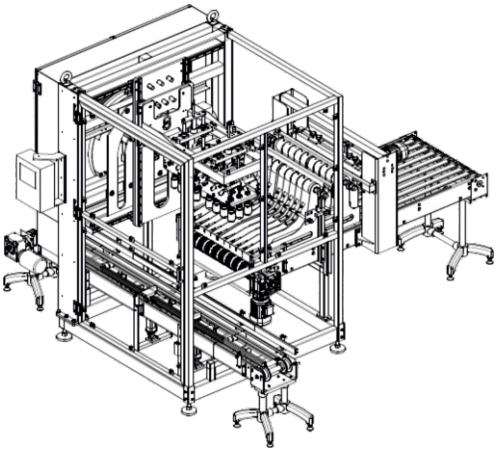

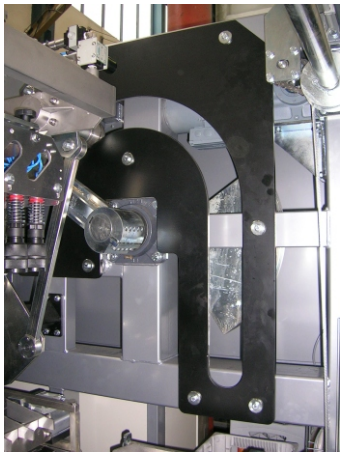

vodící rameno

- stroje jsou již ve standardním provedení vybaveny uchopovacími hlavicemi firmy Oberrecht, se kterou byl vyvíjen nejnovější typ hlavic
- materiálové provedení membrán hlavic zaručuje jejich prodlouženou životnost, rychlouzávěr pak zajišťuje jejich případnou velmi rychlou výměnu
- nízký pracovní tlak vzduchu, potřebný pro ovládání uchopovacích hlavic, zajišťuje úsporu vzduchu

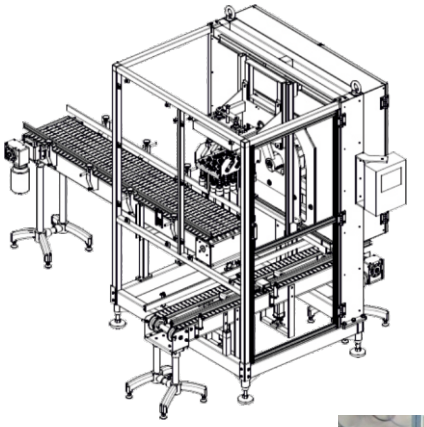

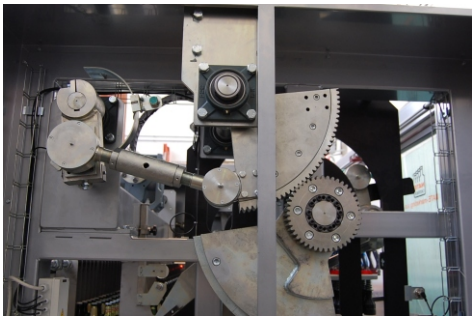

vnější mechanismus

VYBRANÉ REFERENCE

- LINEA Nivnice, a.s.,Nivnice, ČR
  NAPAK 1 vykladač lahví
  NAPAK 2 vkladač lahví
- JCS Georgian Beer Company, “Brewery Zedazeni”, Gruzie
  NAPAK 2 vkladač lahví
  NAPAK 2 vykladač lahví
- PIWNICZANKA ZBNWM Sp.P., Polsko
  NAPAK 3 vykladač lahví
  NAPAK 2 vkladač lahví
- Dudák - Měšťanský pivovar Strakonice a.s., ČR
  NAPAK 3 vkladač lahví
- Haaner Felsenquelle GmbH, Haan, Německo
  NAPAK 4 vkladač lahví

řadící stůl